平成27年度　第44回関東高等学校空手道大会　会場：深谷市総合体育館

男子個人組手

番号	選手名	学　校　名　・都県名
1	浅野　慧太	（ 東洋大学附属牛久 ・ 茨城 ）
2	中野　覚志	（ 高崎商科大学附属 ・ 群馬 ）
3	寺岡　駿	（ 拓殖大学紅陵 ・ 千葉 ）
4	伊勢野　大介	（ 横浜創学館 ・ 神奈川 ）
5	笹野　由宇	（ 世田谷学園 ・ 東京 ）
6	棄権	（ 0 ・ 栃木 ）
7	山下　浩由	（ 日本航空 ・ 山梨 ）
8	渡辺　湧	（ 花咲徳栄 ・ 埼玉 ）
9	横田　成毅	（ 真岡工業 ・ 栃木 ）
10	齋藤　駿	（ 古河第一 ・ 茨城 ）
11	磯　拓海	（ 保善 ・ 東京 ）
12	土屋　遼将	（ 日本航空 ・ 山梨 ）
13	鈴木　舜士	（ 拓殖大学紅陵 ・ 千葉 ）
14	吉田　輝	（ 栄北 ・ 埼玉 ）
15	尾崎　惇冶	（ 横浜創学館 ・ 神奈川 ）
16	梅山　竣也	（ 高崎商業 ・ 群馬 ）
17	宇野　勇気	（ 横浜創学館 ・ 神奈川 ）
18	泓　誠司朗	（ 日本航空 ・ 山梨 ）
19	大平　健太	（ 浦和実業学園 ・ 埼玉 ）
20	野口　和真	（ 東洋大学附属牛久 ・ 茨城 ）
21	高久　泰地	（ 栃木商業 ・ 栃木 ）
22	嶋﨑　真也	（ 東京農業大学第二 ・ 群馬 ）
23	伊藤　博樹	（ 世田谷学園 ・ 東京 ）
24	岡本　慶亮	（ 秀明八千代 ・ 千葉 ）
25	佐々木　仁也	（ 保善 ・ 東京 ）
26	藤原　大己	（ 東洋大学附属牛久 ・ 茨城 ）
27	松本　拓磨	（ 市立習志野 ・ 千葉 ）
28	川崎　紘史	（ 高崎商科大学附属 ・ 群馬 ）
29	飯野　慎也	（ 花咲徳栄 ・ 埼玉 ）
30	山下　郁弥	（ 湘南学院 ・ 神奈川 ）
31	棄権	（ 0 ・ 栃木 ）
32	廣瀬　光	（ 日本航空 ・ 山梨 ）

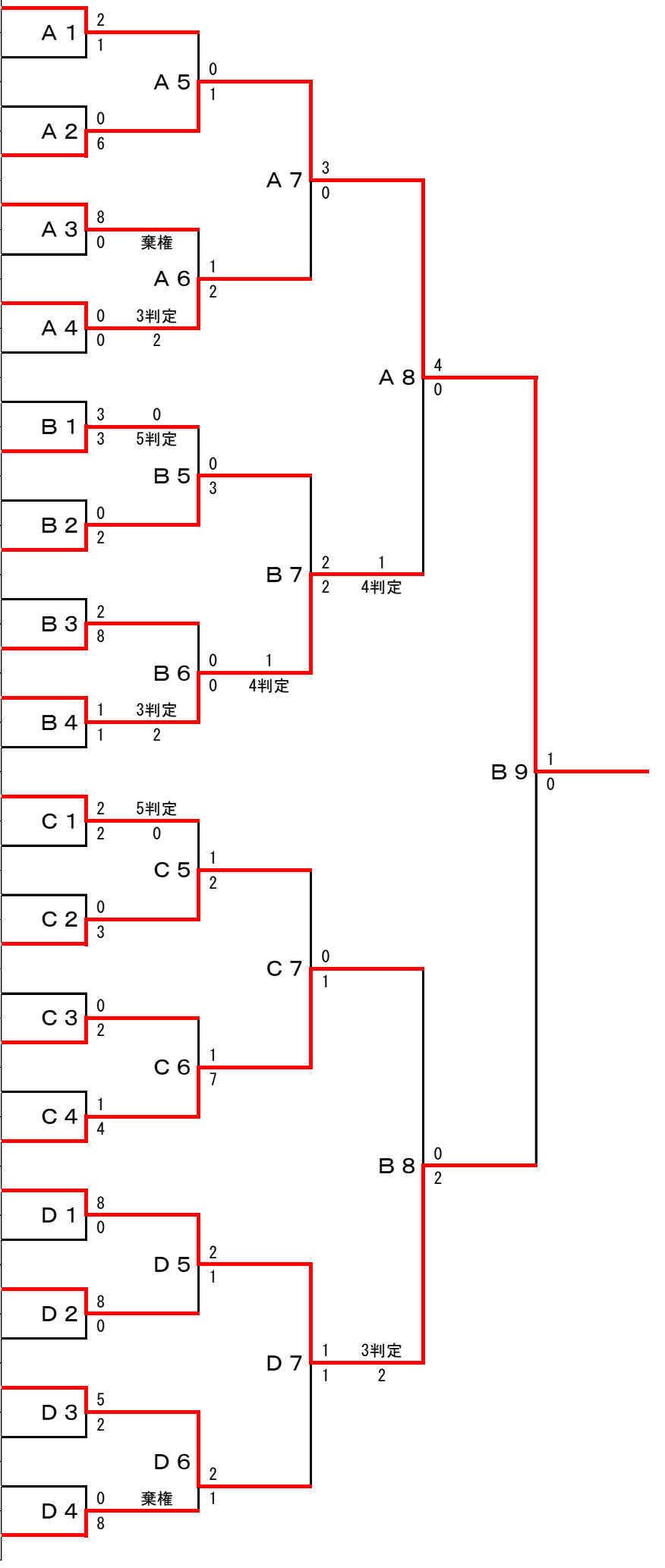

順位	選手名	学　校　名　・都県名
優勝	伊勢野　大介	（ 横浜創学館 ・ 神奈川 ）
第2位	佐々木　仁也	（ 保善 ・ 東京 ）
第3位	尾崎　惇冶	（ 横浜創学館 ・ 神奈川 ）
第3位	岡本　慶亮	（ 秀明八千代 ・ 千葉 ）
第5位	山下　浩由	（ 日本航空 ・ 山梨 ）
第5位	飯野　慎也	（ 花咲徳栄 ・ 埼玉 ）
第5位	土屋　遼将	（ 日本航空 ・ 山梨 ）
第5位	野口　和真	（ 東洋大学附属牛久 ・ 茨城 ）